POLAIR

АО «Полаир-Недвижимость»
425000, Республика Марий Эл,
г. Волжск, ул. Промбаза, 1
помещение 6, этаж 1, литер-А3
www.polair.com

ПРОЕКТ:	
МОДЕЛЬ:	TM2ENpizza-G
КОЛИЧЕСТВО:	
СОГЛАСОВАНИЕ:	
ДАТА:	10.08.2026

TM2ENpizza-G

Рекомендованная розничная цена: 313 008 рублей с НДС

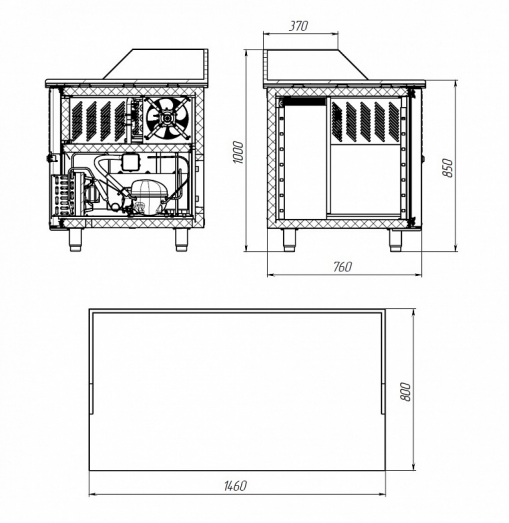

Технические характеристики

Кол-во уровней:	7 (EN40x60) x 2
Объем, л:	390
Расстояние между направляющими, мм:	76
Условия окружающей среды (t,°C,/вл-сть, %):	до +43/до 80
Размеры:	1460x800x850/1000
Толщина стенки корпуса, мм:	43
Кол-во дверных проемов:	2
Глубина стола, мм:	800
Температурный режим, °C:	-2...+10
Объем, л:	400
Система электропитания, В/Гц:	230/50
Расположение агрегата:	Боковое
Серия столов:	Grande - классическая серия с максимальным ассортиментом
Потребляемая мощность, Вт, не более:	350
Тип охлаждения:	динамический
Хладагент:	R290

Материал обшивок корпуса стола:	Нержавеющая сталь
Тип оттайки:	автоматический с системой испарения конденсата
Терморегулятор:	эл.блок
Двери/Ящики:	с глухими дверьми
Столешница:	из натурального гранита
Подходит для:	3632; 3633
Материал столешницы:	натуральный гранит
Толщина столешницы:	40
Высота борта, мм:	150 мм с трех сторон
Материал обшивок корпуса изнутри:	нержавеющая сталь

Производитель оставляет за собой право вносить изменения, принципиально не влияющие на эксплуатационные свойства оборудования, без предварительного уведомления.