POLAIR

АО «Полаир-Недвижимость»
425000, Республика Марий Эл,
г. Волжск, ул. Промбаза, 1
помещение 6, этаж 1, литер-А3
www.polair.com

ПРОЕКТ:	
МОДЕЛЬ:	TDi3GN-G
КОЛИЧЕСТВО:	
СОГЛАСОВАНИЕ:	
ДАТА:	10.08.2026

TDi3GN-G

Рекомендованная розничная цена: 172 149 рублей с НДС

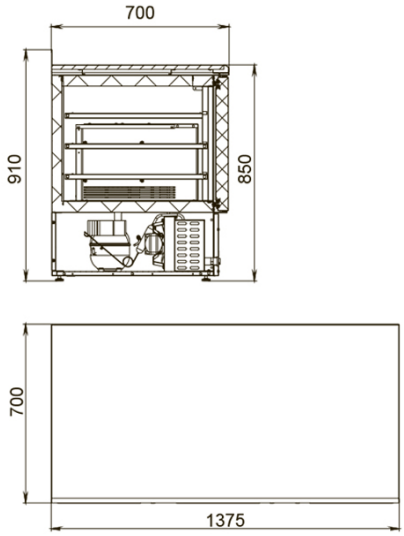

Технические характеристики

Направляющие GN1/1:	+
Условия окружающей среды (t,°C,/вл-сть, %):	до +32
Размеры:	1375x700x850/910
Толщина стенки корпуса, мм:	43
Расположение агрегата:	двухъярусный выдвижной
Кол-во дверных проемов:	3
Глубина стола, мм:	700
Температурный режим, °C:	+1...+10
Объем, л:	276
Система электропитания, В/Гц:	230/50
Расположение агрегата:	Нижнее
Серия столов:	Grande - классическая серия с максимальным ассортиментом
Потребляемая мощность, Вт, не более:	350
Тип охлаждения:	динамический
Хладагент:	R290
Материал обшивок корпуса стола:	Нержавеющая сталь

Тип оттайки:	автоматический с системой испарения конденсата
Терморегулятор:	эл.блок
Двери/Ящики:	со стеклянными дверьми
Столешница:	из нерж стали с бортом/без борта
Кол-во полок:	3
Материал полок:	Окрашенная оцинкованная проволока
Подсветка:	внутренняя LED
Материал столешницы:	нержавеющая сталь
Материал обшивок корпуса изнутри:	нержавеющая сталь

Производитель оставляет за собой право вносить изменения, принципиально не влияющие на эксплуатационные свойства оборудования, без предварительного уведомления.